enbrighten®

matter

Wi-Fi SelectSmart™

Smart Plug

with Remote

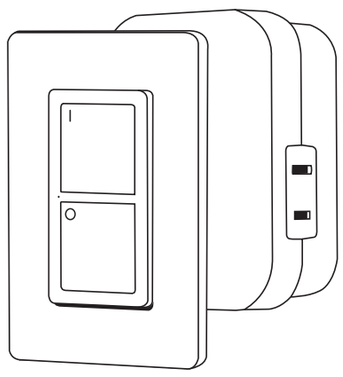

62717

Indoor use only

Thank you for your purchase!

Instructions made easy
Read instructions or watch easy-to-follow video.

Scan code or visit byjasco.com/62717i.

Register your product
Receive exclusive deals and register your product.

Scan code or visit byjasco.com/deals.

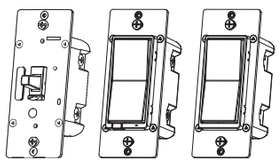

For additional Enbrighten VIBE products, visit our website **www.enbrightenme.com.**

Like our product?
Leave a review on your favorite retailer website.

Having problems?
Let us know how we can help.
Call **1-800-654-8483** M-F.

INSTALL THE APP

Remotely operate your smart plug with the easy-to-use Enbrighten app. Follow the available instructions and resources to set up your smart device.

1 Download the app

Scan the QR code or search Enbrighten on the Apple App Store or on Google Play

Download on the App Store | GET IT ON Google Play

2 Setup and installation

Create an account in the Enbrighten app

Plug in the smart plug to a grounded indoor outlet

3 Setup and installation

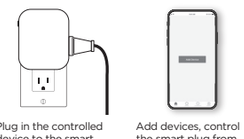

Plug in the controlled device to the smart plug — power switch for the connected equipment must be ON

Add devices, control the smart plug from anywhere and create schedules

4 Voice control

Voice control works with Amazon Alexa or Google Assistant

works with alexa

works with Google Home

Select "Support" in the Enbrighten app or follow the steps in the Amazon Alexa or Google Home app to connect your Enbrighten account

FEATURES

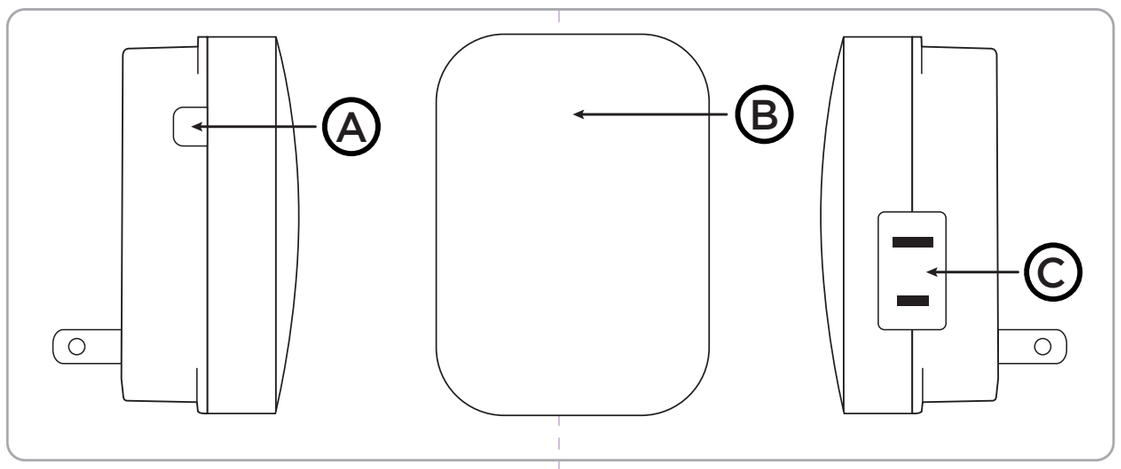

A. Manual/program button
Press — turn ON/OFF the device
Press — pair to network

B. LED indicator
Solid red LED — connected device ON
OFF — connected device OFF
Flashing blue — Wi-Fi setup mode

C. Polarized outlet

INCLUDED

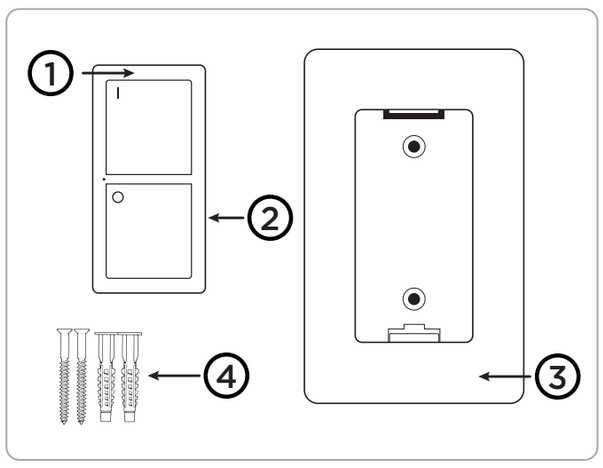

1. **Remote**
2. **CR2032 battery** — installed in remote
3. **Wall mount**
4. **Mounting hardware**

PAIRING TO MATTER-CERTIFIED CONTROLLER

1. Open the Enbrighten or other Matter-certified app.
2. Insert the smart plug into a grounded indoor outlet.
3. Access the add devices screen in the app.
4. Scan the QR code on the smart device or packaging.

LINKING REMOTE AND SMART PLUG

The remote and smart plug are paired during manufacturing. Follow the steps to add remotes or if your device becomes unpaired.

- Remove the smart plug from the outlet.
- Ensure batteries are installed in the remote and it is near the smart plug.
- Insert the smart plug to the outlet.
- Within 5 seconds of plugging in, press and hold any button on the remote for 2 seconds.
- After 5 seconds of inserting the smart plug to the outlet, the device is paired.

INSTALLING WALL MOUNT

1. Remove remote from the wall mount.
2. Place wall mount in desired location, mark the mount holes.
3. Mounting options:
   - To attach to a stud, drill holes using a 3/32in. drill bit (anchors are not used).
   - To attach to drywall, drill holes using a 1/4in. drill bit. Gently tap in anchors.
4. Secure the mount with provided screws. Do not overtighten.

BATTERY INSTALLATION

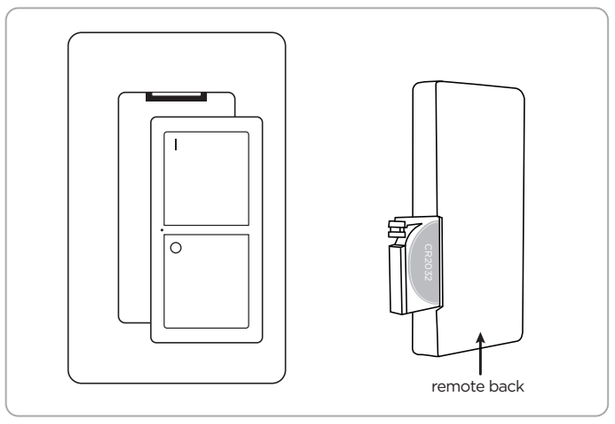

- Remove the remote from the wall mount.
  - Push down and out from the top of the remote — "I" button is on top.
- Pull out the plastic battery tab from the back of the remote.
- To replace the battery, push the battery drawer tab to the right and pull the drawer from the remote.
- Place battery in the drawer with (+) side of the battery facing up.
- Insert the battery drawer to the remote.
  - Ensure drawer clicks into place.
  - Red indicator light on the front of remote illuminates when a button is pressed.

REMOVING ALL LINKED DEVICES FROM SMART PLUG

- Press the ON and the OFF buttons on the remote at the same time for 5 seconds.
- Receiver deletes ALL programmed remotes.

Note: *To link remote, see "linking remote and smart plug" section.*

TROUBLESHOOTING

Problem	Solution
Indicator light on the remote does not illuminate when button is pushed.	• Battery may be installed incorrectly. Reinstall battery. • Battery may need to be replaced. Install new CR2032 battery.
Indicator light on the remote illuminates and light does not turn on.	• Make sure light is turned on and light bulb is working. • Receiver may have become unpaired. Pair remote to receiver — see linking section of manual.

SPECIFICATIONS — IMPORTANT!

Smart plug
Remote range — up to 150ft.*
Maximum tungsten load — 360W
Maximum resistive load — 1440W
Rating — 120VAC/60Hz
Type 1.B, Class I, Micro-disconnection, 10000 cycles(M,A), PTI: 175V, pollution degree 2,rated impulse voltage: 1.5kV, overvoltage category: II"

Remote
Functional remote range — up to 150ft.*
Battery type — CR2032
*Functional range may be adversely affected by one or more of the following factors: weather, radio frequency interference, low transmitter battery and obstructions between the transmitter and receiver.

- CR2032
- NOMINAL BATTERY VOLTAGE: 3V

- Remove and immediately recycle or dispose of used batteries according to local regulations and keep away from children. Do NOT dispose of batteries in household trash or incinerate.
- Even used batteries may cause severe injury or death.
- Call a local poison control center for treatment information.
- Non-rechargeable batteries are not to be recharged.
- Do not force discharge, recharge, disassemble, heat above 113°F (45°C) or incinerate. Doing so may result in injury due to venting, leakage or explosion resulting in chemical burns.

- Ensure the batteries are installed correctly according to polarity (+ and -).
- Do not mix old and new batteries, different brands or types of batteries, such as alkaline, carbon-zinc, or rechargeable batteries.
- Remove and immediately recycle or dispose of batteries from equipment not used for an extended period of time according to local regulations.
- Always completely secure the battery compartment. If the battery compartment does not close securely, stop using the product, remove the batteries, and keep them away from children.

⚠ WARNING

- **INGESTION HAZARD:** This product contains a button cell or coin battery.
- **DEATH** or serious injury can occur if ingested.
- A swallowed button cell or coin battery can cause **Internal Chemical Burns** in as little as **2 hours.**
- **KEEP** new and used batteries **OUT OF REACH of CHILDREN.**
- **Seek immediate medical attention** if a battery is suspected to be swallowed or inserted inside any part of the body.

⚠ CAUTION

- DO NOT MIX OLD AND NEW BATTERIES
- DO NOT MIX ALKALINE, STANDARD (CARBON-ZINC) OR RECHARGEABLE (NICKEL-CADMIUM) BATTERIES
- DO NOT USE IN WET LOCATIONS
- BATTERIES MAY LEAK HARMFUL LIQUIDS OR IGNITABLE MATERIALS OR EXPLODE CAUSING INJURY AND PRODUCT DAMAGE
- REPLACE ALL BATTERIES AT THE SAME TIME
- REMOVE BATTERIES IF THE PRODUCT IS TO BE UNUSED FOR EXTENDED PERIODS OF TIME

⚠ WARNING

- Ingestion hazard: This product contains a button cell or coin battery.
- DEATH or serious injury can occur if ingested.
- A swallowed button cell or coin battery can cause Internal Chemical Burns in as little as 2 hours.
- KEEP new and used batteries out of reach of children.
- Seek immediate medical attention if a battery is suspected to be swallowed or inserted inside any part of the body.

⚠ WARNING: BATTERY WARNING

- Battery may leak harmful liquids or ignitable materials or explode causing injury or product damage.
- Remove and immediately recycle or dispose of batteries from equipment not used for an extended period of time according to local regulations.
- Replace fully discharged battery immediately.
- Remove and immediately recycle or dispose of used batteries according to local regulations and keep away from children. Do NOT dispose of batteries in household trash or incinerate.
- Remove battery if product is to be unused for an extended period of time.
- Ensure the batteries are installed correctly according to polarity (+ and -).
- Even used batteries may cause severe injury or death. Call a local poison control center for treatment information.
- Always completely secure the battery compartment. If the battery compartment does not close securely, stop using the product, remove the batteries, and keep them away from children.
- Do not force discharge, recharge, disassemble, heat above the manufacturer's specified temperature rating, or incinerate. Doing so may result in injury due to venting, leakage or explosion resulting in chemical burns.
- Battery type CR2032, Nominal battery voltage is 3V.
- Non-rechargeable batteries are not to be recharged.

PATENTS/PATENTS PENDING WWW.BYJASCO.COM/PATENTS

All brand names shown are trademarks of their respective owners.
App Store is a service mark of Apple Inc. Google, Google Play and Google Home are trademarks of Google LLC. Amazon, Alexa and all related logos are trademarks of Amazon.com, Inc. or its affiliates.

MADE IN CHINA
Distributed by Jasco Products Company LLC, 10 E. Memorial Rd., Oklahoma City, OK 73114.
This Jasco product has a 5-year limited warranty. Visit www.byjasco.com for warranty details.
Questions? Contact our U.S.-based Consumer Care at 1-800-654-8483, M-F.
©JASCO 2025 | 62717 | 10/10/24 v2

ESPECIFICACIONES ¡IMPORTANTE!

Enchufe inteligente
Rango de control remoto: hasta 150 pies*
Carga máxima de tungsteno: 360W
Carga resistiva máxima: 1440W
Clasificación: 120VCA/60Hz
Tipo 1.B, Clase I, Microdesconexión, 10000 ciclos (M,A), PTI: 175 V, grado de contaminación 2, tensión de impulso nominal: 1,5 kV, categoría de sobretensión: II"

Remoto
Alcance remoto funcional: hasta 150 pies*
Tipo de batería: CR2032
*El rango funcional puede verse afectado negativamente por uno o más de los siguientes factores: Clima, interferencia de radiofrecuencia, batería baja del transmisor y obstrucciones entre el transmisor y el receptor

- CR2032
- VOLTAJE NOMINAL DE LA BATERÍA: 3V

- Retire y recicle o deseche inmediatamente las baterías usadas de acuerdo con las normas locales y manténgalas fuera del alcance de los niños. NO deseche las baterías en la basura doméstica ni las incinere.
- Incluso las baterías usadas pueden causar lesiones graves o la muerte.
- Llame a un centro local de control de intoxicaciones para obtener información sobre el tratamiento.
- Las baterías no recargables no se deben recargar.
- No fuerce la descarga, no recargue, desmonte, caliente por encima de 113°F (45°C) ni incinere. Hacerlo puede provocar lesiones debido a la ventilación, fugas o explosiones que provoquen quemaduras químicas.

- Asegúrese de que las baterías estén instaladas correctamente según polaridad (+ y -).
- No mezcle baterías viejas y nuevas, de diferentes marcas o tipos de baterías, como alcalinas, de carbono-zinc o recargables.
- Retire y recicle o deseche inmediatamente las baterías de los aparatos que no se usen durante un período prolongado de acuerdo con las normas locales.
- Siempre asegure completamente el compartimiento de la batería. Si el compartimiento de la batería no cierra de forma segura, deje de usar el producto, retire las pilas y manténgalas fuera del alcance de los niños.

⚠ ADVERTENCIA

- **PELIGRO DE INGESTIÓN:** Este producto contiene una pila botón o de botón.
- Si se ingiere puede causar la **MUERTE** o lesiones graves.
- La ingestión de una pila de botón o de botón puede causar **quemaduras químicas internas** en tan sólo **2 horas**.
- **MANTENGA** las pilas nuevas y usadas **fuera del alcance de los niños.**
- **Busque atención médica inmediata** si sospecha que se ha tragado o introducido una pila en cualquier parte del cuerpo.

⚠ PRECAUCIÓN

- NO MEZCLE PILAS NUEVAS Y VIEJAS
- NO MEZCLE PILAS ALCALINAS, ESTÁNDAR (CARBONO-ZINC) O RECARGABLES (NÍQUEL-CADMIO) PILAS
- NO UTILIZAR EN LUGARES HÚMEDOS
- LAS BATERÍAS PUEDEN DERRAMAR LÍQUIDOS NOCIVOS O MATERIALES INFLAMABLES O EXPLOTAR, CAUSANDO LESIONES Y DAÑOS AL PRODUCTO.
- REEMPLACE TODAS LAS BATERÍAS AL MISMO TIEMPO
- RETIRE LAS BATERÍAS SI EL PRODUCTO NO SE VA A UTILIZAR DURANTE PERÍODOS DE TIEMPO PROLONGADOS

⚠ ADVERTENCIA

- Peligro de ingestión: Este producto contiene una pila de botón.
- Si se ingiere, puede producirse la MUERTE o lesiones graves.
- Una pila de botón o moneda ingerida puede causar quemaduras químicas internas en tan sólo 2 horas.
- MANTENGA las baterías nuevas y usadas fuera del alcance de los niños.
- Busque atención médica inmediata si sospecha que una batería fue ingerida o insertada dentro de cualquier parte del cuerpo.

⚠ ADVERTENCIA: ADVERTENCIA DE BATERÍA

- La batería puede perder líquidos nocivos o materiales inflamables o explotar y causar lesiones o daños al producto.
- Retire y recicle o deseche inmediatamente las baterías de los equipos que no se utilicen durante un período prolongado de tiempo de acuerdo con las regulaciones locales.
- Reemplace inmediatamente la batería completamente descargada.
- Retire y recicle o deseche inmediatamente las baterías usadas de acuerdo con las regulaciones locales y manténgalas fuera del alcance de los niños. NO deseche las baterías en la basura doméstica ni las incinere.
- Retire la batería si el producto no se utilizará durante un período prolongado.
- Asegúrese de que las baterías estén instaladas correctamente según la polaridad (+ y -).
- Incluso las baterías usadas pueden causar lesiones graves o la muerte. Llame a un centro local de control de intoxicaciones para recibir tratamiento información.
- Asegure siempre completamente el compartimiento de la batería. Si el compartimiento de la batería no cierra de forma segura, deje de usar el producto, retire las pilas y manténgalas fuera del alcance de los niños.
- No fuerce la descarga, no recargue, desmonte, caliente por encima de la clasificación de temperatura especificada del fabricante ni incinere. Hacerlo puede provocar lesiones debido a la ventilación, fugas o explosiones que provoquen quemaduras químicas.
- Tipo de batería CR2032, el voltaje nominal de la batería es 3 V.
- Las baterías no recargables no se deben recargar.

PATENTES/PATENTES PENDIENTES WWW.BYJASCO.COM/PATENTS

Todos los nombres de marcas son marcas comerciales de sus respectivos propietarios.
App Store es una marca de servicio de Apple Inc. Google, Google Play y Google Home son marcas comerciales de Google LLC. Amazon, Alexa y todos los logotipos relacionados son marcas registradas de Amazon.com, Inc. o sus filiales.

HECHO EN CHINA
Distribuido por Jasco Products Company LLC, 10 E. Memorial Rd., Oklahoma City, OK 73114.
Este producto de Jasco tiene una garantía limitada de 5 años. Visite www.byjasco.com para conocer los detalles de la garantía.
¿Tiene preguntas? Comuníquese con nuestro servicio de atención al consumidor de EE. UU. al 1-800-654-8483, de lunes a viernes.
©JASCO 2025 | 62717 | 10/10/24 v2

CARACTÉRISTIQUES TECHNIQUES — IMPORTANT!

Prise intelligente
Portée de la télécommande – jusqu'à 45,7 m (150 pi)*
Charge maximale de tungstène – 360 W
Charge résistive maximale – 1440 W
Puissance nominale – 120 VCA/60 Hz
Type 1.B, Classe I, Micro-déconnexion, 10 000 cycles (M, A), PTI : 175 V, degré de pollution 2, tension d'impulsion nominale : 1,5 kV, catégorie de surtension : II"

Télécommande
Portée fonctionnelle de la télécommande – jusqu'à 45,7 m (150 pi)*
Type de pile – CR2032
*La plage fonctionnelle peut être affectée négativement par un ou plusieurs des facteurs suivants : conditions météorologiques, interférences radioélectriques, batterie de l'émetteur faible et obstacles entre l'émetteur et le récepteur

- CR2032
- TENSION NOMINALE DE LA BATTERIE : 3V

- Retirez et recyclez ou jetez immédiatement les piles usagées conformément aux réglementations locales et gardez-les hors de portée des enfants. Ne jetez PAS les piles avec les ordures ménagères et ne les incinérez pas.
- Même les piles usagées peuvent provoquer des blessures graves, voire la mort.
- Appelez un centre antipoison local pour obtenir des informations sur le traitement.
- Les piles non rechargeables ne doivent pas être rechargées.
- Ne déchargez pas les piles, ne les rechargez pas, ne les démontez pas, ne les exposez pas à une chaleur supérieure à 113°F (45°C) et ne les incinérez pas. Cela pourrait entraîner des blessures en raison d'une évacuation de gaz, d'une fuite ou d'une explosion pouvant entraîner des brûlures chimiques.

- Assurez-vous que les piles sont installées correctement selon polarité (+ et -).
- Ne mélangez pas des piles anciennes et neuves, des marques ou des types de piles différents, comme des piles alcalines, carbone-zinc ou rechargeables.
- Retirez et recyclez ou jetez immédiatement les piles des équipements qui ne sont pas utilisés pendant une période prolongée, conformément aux réglementations locales.
- Refermez toujours complètement le compartiment à piles. Si le compartiment des piles ne se referme pas correctement, cessez l'utilisation du produit, retirez les piles et tenez-les hors de portée des enfants.

⚠ AVERTISSEMENT

- **RISQUE D'INGESTION:** Ce produit contient une pile bouton ou une pile plate.
- **UN DÉCÈS** ou des blessures graves peuvent survenir en cas d'ingestion.
- Une pile bouton ou une pile plate avalée peut provoquer des **brûlures chimiques internes** en seulement **2 heures.**
- **GARDER** piles neuves et usagées **hors de portée des enfants.**
- **Consultez immédiatement un médecin** si vous soupçonnez qu'une pile a été avalée ou insérée dans une partie quelconque du corps.

⚠ MISE EN GARDE

- NE PAS MÉLANGER DES BATTERIES NEUVES ET ANCIENNES
- NE PAS COMBINER DES PILES ALCALINES, STANDARD (CARBONE-ZINC) OU RECHARGEABLES (NICKEL-CADMIUM) PILES
- NE PAS UTILISER DANS DES ENDROITS HUMIDES
- LES PILES PEUVENT LIBÉRER DES PRODUITS NOCIFS OU DES SUBSTANCES INFLAMMABLES. ELLES PEUVENT ÉGALEMENT EXPLOSER, CAUSANT DES BLESSURES OU DES DÉGÂTS MATÉRIELS
- REMPLACEZ TOUTES LES PILES EN MÊME TEMPS
- RETIREZ LES PILES DANS L'ÉVENTUALITÉ D'UNE LONGUE PÉRIODE DE NON-UTILISATION

⚠ AVERTISSEMENT

- Risque d'ingestion : ce produit contient une pile bouton ou une pile plate.
- La MORT ou des blessures graves peuvent survenir en cas d'ingestion.
- Une pile bouton ou une pile plate avalée peut provoquer des brûlures chimiques internes en seulement 2 heures.
- GARDEZ les piles neuves et usagées hors de portée des enfants.
- Consultez immédiatement un médecin si vous soupçonnez qu'une pile a été avalée ou insérée à l'intérieur d'une partie du corps.

⚠ AVERTISSEMENT : AVERTISSEMENT CONCERNANT LA PILE

- Une pile peut libérer des produits nocifs ou des substances inflammables. Elle peut également exploser, causant des blessures ou des dégâts matériels.
- Retirez et recyclez ou jetez immédiatement les piles des équipements qui ne sont pas utilisés pendant une période prolongée, conformément aux réglementations locales.
- Remplacez immédiatement la batterie complètement déchargée.
- Retirez et recyclez ou jetez immédiatement les piles usagées conformément aux réglementations locales et gardez-les hors de portée des enfants. Ne jetez PAS les piles avec les ordures ménagères et ne les incinérez pas.
- Retirez la batterie si le produit ne doit pas être utilisé pendant une période prolongée.
- Assurez-vous que les piles sont installées correctement selon polarité (+ et -).
- Même les piles usagées peuvent provoquer des blessures graves, voire la mort. Appelez un centre antipoison local pour des renseignements sur le traitement.
- Refermez toujours complètement le compartiment à piles. Si le compartiment des piles ne se referme pas correctement, cessez l'utilisation du produit, retirez les piles et tenez-les hors de portée des enfants.
- Ne déchargez pas les piles, ne les rechargez pas, ne les démontez pas, ne les exposez pas à une chaleur supérieure à la température spécifiée par le fabricant et ne les incinérez pas. Cela pourrait entraîner des blessures en raison d'une évacuation de gaz, d'une fuite ou d'une explosion pouvant entraîner des brûlures chimiques.
- Type de pile CR2032, la tension nominale de la pile est de 3 V.
- Les piles non rechargeables ne doivent pas être rechargées.

BREVETS/BREVETS EN INSTANCE WWW.BYJASCO.COM/PATENTS

Tous les noms de marque sont des marques de commerce de leurs propriétaires respectifs.
App Store est une marque de service d'Apple Inc. Google, Google Play et Google Home sont des marques de commerce de Google LLC. Amazon, Alexa et tous les logos associés sont des marques de commerce d'Amazon.com, Inc. ou de ses sociétés affiliées.

FABRIQUÉ EN CHINE
Distribué par Jasco Products Company LLC, 10 East Memorial Rd, Oklahoma City, OK 73114.
Ce produit Jasco a une garantie limitée de 5 ans. Visitez le site www.byjasco.com pour obtenir des détails sur la garantie.
Des questions? Veuillez communiquer avec notre service à la clientèle aux États-Unis au 1-800-654-8483, du lundi au vendredi.
©JASCO 2025 | 62717 | 10/10/24 v2

WARRANTY/GARANTÍA/GARANTIE

Jasco Products Company warrants this product to be free from manufacturing defects for five years from the original date of consumer purchase. This warranty is limited to the repair or replacement of this product only and does not extend to consequential or incidental damage to other products that may be used with this product. This warranty is in lieu of all other warranties, expressed or implied. Some states do not allow limitations on how long an implied warranty lasts or permit the exclusion or limitation of incidental or consequential damage, so the above limitations may not apply to you. This warranty gives you specific rights and you may also have other rights which vary from state to state. Please contact our U.S.-based Consumer Care at 1-800-654-8483 (option 1), M-F or www.byjasco.com if the unit should prove defective within the warranty period.

Jasco Products Company garantiza que este producto estará libre de defectos de fabricación durante cinco años a partir de la fecha de compra original del consumidor. Esta garantía se limita a la reparación o el reemplazo solo de este producto y no se extiende a daños consecuentes o incidentales a otros productos que puedan usarse con este producto. Esta garantía se otorga en lugar de todas las demás garantías expresas o implícitas. Algunos estados no permiten limitaciones a la duración de una garantía implícita ni permiten la exclusión de daños incidentales o consecuentes, por lo que las limitaciones anteriores pueden no aplicarse a usted. Esta garantía le otorga derechos específicos y posiblemente tiene otros derechos que pueden variar de un estado a otro. Comuníquese con nuestro Servicio al Consumidor con sede en EE. UU. al 1-800-654-8483 (opción 1) de lunes a viernes o en www.byjasco.com si la unidad resulta defectuosa dentro del período de garantía.

Jasco Products Company garantit que ce produit est exempt de tout défaut de fabrication pour cinq ans à compter de la date de l'achat original par l'acheteur. Cette garantie se limite exclusivement à la réparation ou au remplacement de ce produit et n'est pas applicable aux dommages indirects ou accessoires survenus sur d'autres produits utilisés avec ce produit. Cette garantie se substitue à toute autre garantie expresse ou implicite. Certains États ne permettent pas de restrictions quant à la durée d'une garantie implicite ou permettent l'exclusion ou la limitation des dommages indirects et accessoires; il se peut, par conséquent, que cette garantie ne s'applique pas dans votre cas. Cette garantie vous confère des droits juridiques précis; vous pouvez jouir d'autres droits qui peuvent varier d'un État à l'autre. Veuillez communiquer avec notre service à la clientèle aux États-Unis au 1-800-654-8483 (option 1) du lundi au vendredi ou sur www.byjasco.com si l'appareil devient défectueux pendant la période de garantie.

WARNING/ADVERTENCIA/AVERTISSEMENT

RISK OF FIRE
- DO NOT USE TO CONTROL APPLIANCES THAT CONTAIN HEATING ELEMENTS (COOKING APPLIANCES, HEATERS, IRONS, ETC.)
- DO NOT EXCEED ELECTRICAL RATINGS
- DO NOT USE WITH EXTENSION CORDS
- ENSURE THE PRODUCT IS USED ON A CIRCUIT WITH A 15A BRANCH CIRCUIT BREAKER

RISK OF ELECTRICAL SHOCK
- PLUG DIRECTLY INTO AN ELECTRICAL OUTLET
- DO NOT USE IN WET LOCATIONS
- FULLY INSERT PLUG
- USE INDOORS ONLY
- UNPLUG SWITCH BEFORE CLEANING
- KEEP CHILDREN AWAY

RIESGO DE INCENDIO
- NO UTILIZAR PARA CONTROLAR APARATOS QUE CONTIENEN ELEMENTOS CALEFACTORIOS (APARATOS DE COCINA, CALENTADORES, PLANCHAS, ETC.)
- NO EXCEDA LAS CAPACIDADES ELÉCTRICAS NOMINALES
- NO UTILIZAR CON CABLES DE EXTENSIÓN
- ASEGÚRESE DE QUE EL PRODUCTO SE UTILICE EN UN CIRCUITO CON UN DISYUNTOR DE DERIVACIÓN DE 15 A.

RIESGO DE DESCARGA ELÉCTRICA
- ENCHÚFAR DIRECTAMENTE A UNA TOMA ELÉCTRICA
- NO UTILIZAR EN LUGARES HÚMEDOS
- INSERTE COMPLETAMENTE EL ENCHUFE
- UTILIZAR SOLO EN INTERIORES
- DESCONECTE EL INTERRUPTOR ANTES DE LIMPIAR
- MANTENGA ALEJADO DE LOS NIÑOS

RISQUE D'INCENDIE
- NE PAS UTILISER POUR CONTRÔLER DES APPAREILS CONTENANT DES ÉLÉMENTS CHAUFFANTS (APPAREILS DE CUISINE, CHAUFFAGES, FERS À REPASSER, ETC.)
- NE PAS DÉPASSER LES CARACTÉRISTIQUES ÉLECTRIQUES
- NE PAS UTILISER AVEC DES RALLONGES
- S'ASSURER QUE LE PRODUIT EST UTILISÉ SUR UN CIRCUIT DOTÉ D'UN DISJONCTEUR DE 15 A

RISQUE DE DÉCHARGE ÉLECTRIQUE
- BRANCHER DIRECTEMENT SUR UNE PRISE ÉLECTRIQUE
- NE PAS UTILISER DANS DES ENDROITS HUMIDES
- INSÉRER COMPLÈTEMENT LA PRISE
- À UTILISER UNIQUEMENT À L'INTÉRIEUR
- DÉBRANCHEZ L'INTERRUPTEUR AVANT LE NETTOYAGE
- ÉLOIGNEZ LES ENFANTS

FCC/ISED — EN

Suppliers Declaration of Conformity | Model #: 62717 | Jasco Products Co., 10 E. Memorial Rd., Oklahoma City, OK 73114, www.byjasco.com
This device complies with Part 15 of the FCC and ISED license-exempt RSS standards. Operation is subject to the following two conditions: (1) this device may not cause harmful interference, and (2) this device must accept any interference received, including interference that may cause undesired operation.
FCC NOTE: The manufacturer is not responsible for any radio or TV interference caused by unauthorized modifications to this equipment. Such modifications could void the user's authority to operate the equipment.
NOTE: This equipment has been tested and found to comply with the limits for a Class B digital device, pursuant to Part 15 of the FCC Rules. These limits are designed to provide reasonable protection against harmful interference in a residential installation. This equipment generates, uses and can radiate radio frequency energy and, if not installed and used in accordance with the instructions, may cause harmful interference to radio communications. However, there is no guarantee that interference will not occur in a particular installation. If this equipment does cause harmful interference to radio or television reception, which can be determined by turning the equipment off and on, the user is encouraged to try to correct the interference by one or more of the following measures:
— Reorient or relocate the receiving antenna.
— Increase the separation between the equipment and receiver.
— Connect the equipment into an outlet on a circuit different from that to which the receiver is connected.
— Consult the dealer or an experienced radio/TV technician for help.
IMPORTANT NOTE: To comply with the FCC RF exposure compliance requirements, no change to the antenna or the device is permitted. Any change to the antenna or the device could result in the device exceeding the RF exposure requirements and void user's authority to operate the device.
CAN ICES-003(B)/NMB-003(B)

Declaración de conformidad del proveedor | Modelo #: 62717 | Jasco Products Co., 10 E. Memorial Rd., Oklahoma City, OK 73114, www.byjasco.com
Este dispositivo cumple con las Especificaciones del apartado 15 de las normas de la FCC y con las especificaciones de las normas radioeléctricas (RSS) del Ministerio de Industria de Canadá aplicables a aparatos exentos de licencia. El funcionamiento está sujeto a las siguientes dos condiciones: (1) este dispositivo no debe provocar interferencia perjudicial, y (2) este dispositivo debe aceptar toda interferencia que reciba, incluso la que pudiera causar un funcionamiento no deseado.
NOTA DE LA FCC: El fabricante no se hace responsable de ninguna interferencia de radio o TV ocasionada por modificaciones no autorizadas efectuadas a este equipo. Dichas modificaciones podrían anular la autoridad del usuario para utilizar el equipo.
NOTA: Este equipo ha sido probado y cumple con los límites para aparatos digitales de Clase B, de conformidad con el apartado 15 de las normas de la FCC. Estos límites están diseñados para proveer protección razonable contra interferencias perjudiciales en una instalación residencial. Este equipo genera, usa y puede irradiar energía de radiofrecuencias y, si no se instala y usa según las instrucciones, puede provocar interferencia perjudicial a las radiocomunicaciones. No obstante, no hay garantías de que no ocurrirá interferencia en una instalación en particular. Si este equipo provoca interferencia perjudicial a la recepción de radio o televisión, lo que puede determinarse encendiendo y apagando el equipo, se recomienda que el usuario intente corregir la interferencia por medio de la implementación de una o más de las siguientes medidas:
— Reorientar o reubicar la antena receptora.
— Incrementar la separación entre el equipo y el receptor.
— Conectar el equipo a un tomacorriente de un circuito diferente del circuito al que está conectado el receptor.
— Consultar al distribuidor o a un técnico con experiencia en radio/televisión para solicitar asistencia.
NOTA IMPORTANTE: Para cumplir con los requisitos de exposición a RF de la FCC, no se permiten cambios en la antena ni en el dispositivo. Cualquier cambio en la antena o el dispositivo podría provocar que el dispositivo exceda los requisitos de exposición a RF y anular la autoridad del usuario para operar el dispositivo.
CAN ICES-003(B)/NMB-003(B)

Déclaration de conformité du fabricant | N° de modèle : 62717 | Jasco Products Co., 10 E. Memorial Rd., Oklahoma City, OK 73114, www.byjasco.com
Cet appareil est conforme au paragraphe 15 des normes FCC et au CNR pour les appareils exempts de licence d'Industrie Canada. Son utilisation est sujette aux deux conditions suivantes: (1) cet appareil ne doit pas occasionner de brouillage préjudiciable et (2) cet appareil doit accepter toutes les interférences reçues, notamment les interférences qui peuvent provoquer un fonctionnement non désiré.
NOTE DE LA FCC : Le fabricant n'est pas responsable des interférences sur les fréquences radioélectriques ou télévisuelles pouvant être causées par des modifications non autorisées de ce matériel. De telles modifications peuvent annuler le droit de l'utilisateur à utiliser cet appareil.
REMARQUE : Cet appareil a été testé et certifié conforme aux limites relatives aux appareils numériques de catégorie B définies dans le paragraphe 15 des normes FCC. Ces limites ont été définies afin de fournir une protection raisonnable contre le brouillage préjudiciable en milieu résidentiel. Cet appareil produit, utilise et peut émettre des ondes de fréquence radio et, s'il n'est pas installé et utilisé conformément aux instructions, il peut provoquer un brouillage préjudiciable aux communications radio. Il n'existe toutefois aucune garantie que des interférences ne se produiront pas au sein d'une installation donnée. Si cet appareil occasionne un brouillage préjudiciable à la réception radiophonique ou télévisuelle, il suffit d'allumer et d'éteindre l'appareil pour déterminer sa responsabilité. Nous encourageons l'utilisateur à essayer de corriger ces interférences en appliquant une ou plusieurs des mesures suivantes :
— Réorienter ou déplacer l'antenne de réception.
— Augmenter la distance entre l'appareil et le récepteur.
— Brancher l'appareil à une prise secteur différente de celle du récepteur.
— Consulter le revendeur ou un technicien spécialisé en postes radio ou téléviseurs.
REMARQUE IMPORTANTE : Pour respecter les exigences de conformité de la FCC en matière d'exposition aux RF, aucune modification de l'antenne ou de l'appareil n'est autorisée. Toute modification apportée à l'antenne ou à l'appareil pourrait entraîner un dépassement des exigences d'exposition aux RF et annuler l'autorité de l'utilisateur à utiliser l'appareil.
CAN ICES-003(B)/NMB-003(B)

enbrighten®

matter

Wi-Fi SelectSmart™

Enchufe Inteligente

con control remoto

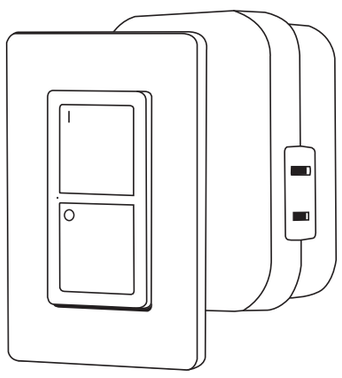

62717

¡Gracias por su compra!

Instrucciones fáciles
Lea las instrucciones o mire el video con el paso a paso.

Escanee el código o visite byjasco.com/62717i.

Registre su producto
Reciba ofertas exclusivas y registre su producto.

Escanee el código o visite byjasco.com/deals.

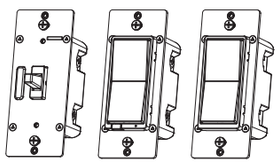

Para ver más productos Enbrighten VIBE, visite nuestro sitio web: **www.enbrightenme.com.**

¿Le gusta nuestro producto?
Deje una reseña en el sitio web de su comercio favorito.

¿Tiene algún problema?
Díganos cómo podemos ayudar.
Llame al **1-800-654-8483**, de lunes au viernes.

INSTALE LA APP

Opere de forma remota su enchufe inteligente con la app Enbrighten fácil de usar. Siga las instrucciones y los recursos disponibles para configurar su dispositivo inteligente.

1 Descargue la app

Escanee el código QR de arriba o busque Enbrighten en el Apple App Store o en Google Play

Consígueto en el App Store | DISPONIBLE EN Google Play

2 Instalación y configuración

Cree una cuenta en la app Enbrighten

Conecte el enchufe inteligente a una toma de corriente interior con conexión a tierra.

3 Instalación y configuración

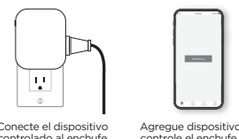

Conecte el dispositivo controlado al enchufe inteligente: el interruptor de encendido del equipo conectado debe estar ENCENDIDO

Agregue dispositivos, controle el enchufe inteligente desde cualquier lugar y cree horarios

4 Control por voz

El control por voz funciona con Amazon Alexa o Google Assistant

compatible con alexa

funciona con Google Home

Seleccione "Soporte" en la aplicación Enbrighten o siga los pasos en la aplicación Amazon Alexa o Google Home para conectar su cuenta Enbrighten

CARACTERÍSTICAS

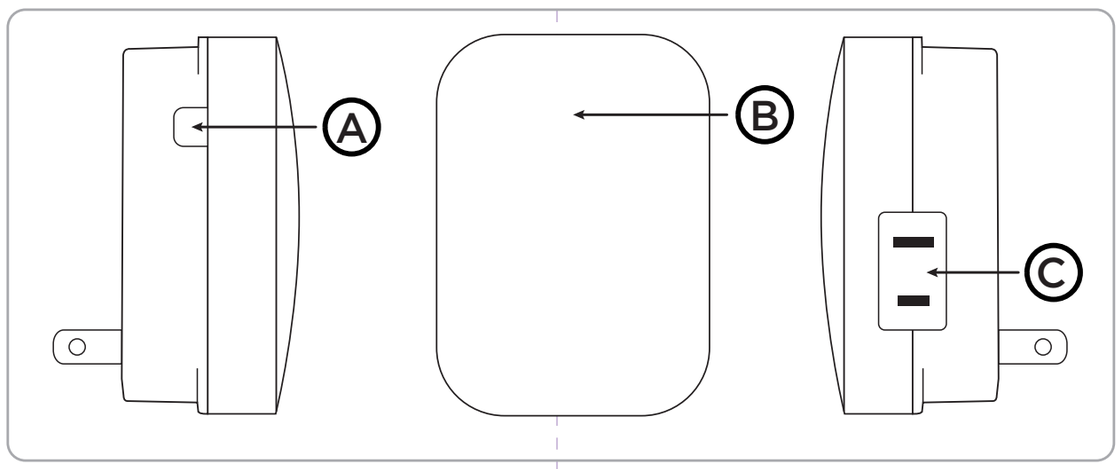

A. Botón manual/programa
Presione — ENCIENDE/APAGA el dispositivo
Presione — vincular a la red

B. Indicador LED
LED rojo fijo — dispositivo conectado encendido
APAGADO — dispositivo conectado apagado
Parpadeo azul — modo de configuración de Wi-Fi

C. Toma de corriente polarizada

EMPAREJAMIENTO CON UN CONTROLADOR CERTIFICADO POR MATTER

1. Abra Enbrighten u otra aplicación certificada por Matter.
2. IInserte el enchufe inteligente en una toma de corriente interior con conexión a tierra.
3. Acceda a la pantalla para agregar dispositivos en la aplicación.
4. Escanee el código QR en el dispositivo inteligente o en el paquete.

VINCULACIÓN DEL CONTROL REMOTO Y EL ENCHUFE INTELIGENTE

El control remoto y el enchufe inteligente se emparejan durante la fabricación. Siga los pasos para agregar controles remotos o si su dispositivo deja de estaremparejado.

- Retire el enchufe inteligente del tomacorriente.
- Asegúrese de que las baterías estén instaladas en el control remoto y que esté cerca del enchufe inteligente.
- Inserte el enchufe inteligente en la toma de corriente.
- Dentro de los 5 segundos de enchufarlo, presione y mantenga presionado cualquier botón del control remoto durante 2 segundos.
- Después de 5 segundos de insertar el enchufe inteligente en la toma de corriente, el dispositivo queda emparejado.

INSTALACIÓN DEL SOPORTE DE PARED

1. Retire el control remoto del soporte de pared.
2. Coloque el soporte de pared en la ubicación deseada y marque los orificios de montaje.
3. Opciones de montaje:
   - Para fijarlo a un poste, taladre agujeros con una broca de 3/32 pulg. (no se utilizan anclas).
   - Para fijarlo a paneles de yeso, taladre agujeros con una broca de 1/4 pulg. Inserte los tacos con cuidado.
4. Ajuste el soporte con los tornillos provistos. No ajuste demasiado.

COLOCACIÓN DE LAS PILAS

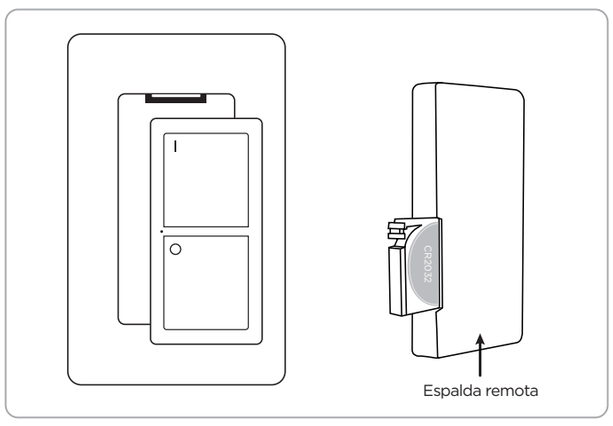

- Retire el control remoto del soporte de pared.
  - Empuje hacia abajo y hacia afuera desde la parte superior del control remoto: el botón "I" está en la parte superior.
- Retire la pestaña plástica de la batería de la parte posterior del control remoto.
- Para reemplazar la pila, empuje la pestaña del compartimento de la pila hacia la derecha y saque el cajón del control remoto.
- Coloque la pila en su compartimiento con el lado (+) mirando hacia arriba.
- Inserte el cajón de la pila en el control remoto.
  - Asegúrese de que el cajón encaje en su lugar.
  - La luz indicadora roja en la parte frontal del control remoto se ilumina cuando Se presiona un botón.

INCLUIDO

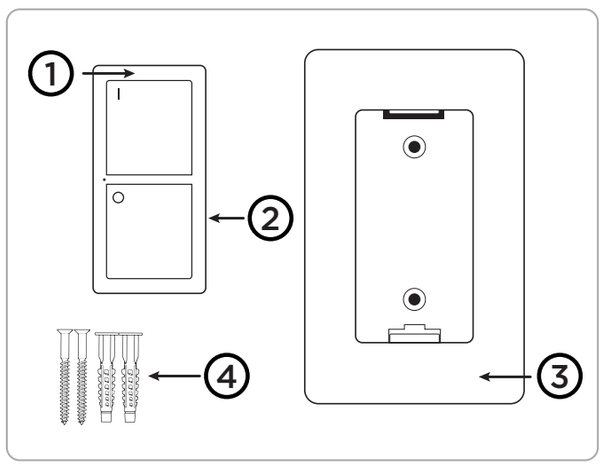

1. **Remoto**
2. **Batería CR2032** — instalada en el control remoto
3. **Montaje en pared**
4. **Piezas de montaje**

ELIMINAR TODOS LOS DISPOSITIVOS VINCULADOS AL ENCHUFE INTELIGENTE

- Presione los botones ON y OFF en el control remoto al mismo tiempodurante 5 segundos.
- El receptor elimina TODOS los controles remotos programados.

Nota: *Para vincular el control remoto, consulte la sección "Vincular el control remoto y el enchufe inteligente".*

SOLUCIÓN DE PROBLEMAS

Problema	Solución
La luz indicadora del control remoto no se ilumina cuando se presiona el botón	• La pila puede estar instalada de forma incorrecta. Reinstale la batería. • Puede ser necesario cambiar la pila. Coloque una pila CR2032 nueva.
La luz indicadora del control remoto se ilumina pero la luz no se enciende.	• Asegúrese de que la luz esté encendida y La bombilla está funcionando. • El receptor puede haberse desemparejado. Emparejar el control remoto al receptor: consulte la sección de enlaces del manual.

enbrighten®

matter

Wi-Fi SelectSmart™

Prise intelligente

avec télécommande

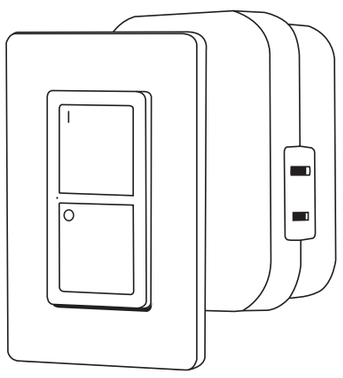

62717

Merci de votre achat!

Instructions simplifiées
Lisez les instructions ou regardez la vidéo facile à comprendre.

Balayez le code ou visitez byjasco.com/62717i.

Enregistrer votre produit
Recevez des offres exclusives et enregistrez votre produit.

Balayez le code ou visitez byjasco.com/deals.

Pour voir d'autres produits Enbrighten VIBE, visitez notre site Web **www.enbrightenme.com.**

Notre produit vous plaît?
Laissez-nous un avis sur le site de votre détaillant préféré.

Vous éprouvez des problèmes?
Dites-nous ce que nous pouvons faire pour vous aider.
Appelez au **1-800-654-8483** du lundi au vendredi.

INSTALLER L'APPLICATION

Commandez votre prise intelligent à distance avec l'application conviviale Enbrighten. Suivez les instructions et utilisées les ressources fournies pour configurer votre appareil intelligent.

1 Télécharger l'application

Balayez le code QR ci-dessus ou cherchez Enbrighten dans l'App Store d'Apple ou sur Google Play

Télécharger dans l'App Store | DISPONIBLE SUR Google Play

2 Configuration et installation

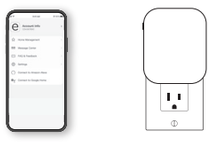

Créez un compte dans l'application Enbrighten

Branchez la prise intelligente sur une prise intérieure reliée à la terre

3 Configuration et installation

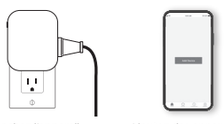

Branchez l'appareil contrôlé sur la prise intelligente — l'interrupteur d'alimentation de l'équipement connecté doit être sur ON

Ajoutez des appareils, contrôlez la prise intelligente de n'importe où et créez des horaires

4 Commande vocale

Le contrôle vocal fonctionne avec Amazon Alexa ou Google Assistant

fonctionne avec alexa

fonctionne avec Google Home

Sélectionnez "Support" dans l'application Enbrighten ou suivez les étapes de l'application Amazon Alexa ou Google Home pour connecter votre compte Enbrighten

CARACTÉRISTIQUES

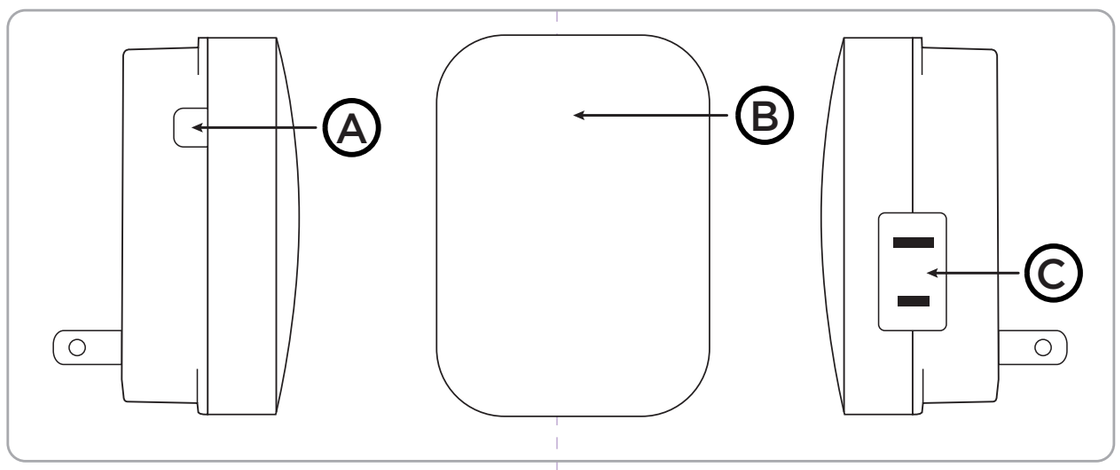

A. Bouton de commande manuelle/programmation
Appuyer —allumer/éteindre l'appareil
Appuyer — apparier au réseau

B. Indicateur à DEL
DEL rouge solide — appareil connecté allumé
OFF — appareil connecté OFF
Bleu clignotant — mode de configuration Wi-Fi

C. Prise polarisée

COUPLAGE AVEC UN CONTRÔLEUR CERTIFIÉ MATTER

1. Ouvrez la série Enbrighten ou une autre application certifiée Matter.
2. Insérez la prise intelligente dans une prise intérieure reliée à la terre.
3. Accédez à l'écran d'ajout d'appareils dans l'application.
4. Scannez le code QR sur l'appareil intelligent ou l'emballage.

APPARIEMENT ENTRE TÉLÉCOMMANDE ET PRISE INTELLIGENTE

La télécommande et la prise intelligente sont couplées lors de la fabrication. Suivez les étapes pour ajouter des télécommandes ou si votre appareil se déparie.

- Débranchez la prise intelligente.
- Assurez-vous que les piles sont installées dans la télécommande et qu'elle se trouve à proximité de la prise intelligente.
- Insérez la prise intelligente dans la prise murale.
- Dans les 5 secondes suivant le branchement, maintenez enfoncé n'importe quel bouton de la télécommande pendant 2 secondes.
- 5 secondes après avoir inséré la prise intelligente, l'appareil est appairé.

INSTALLATION DU SUPPORT MURAL

1. Retirez la télécommande du support mural.
2. Placez le support mural à l'emplacement souhaité, marquez les trous de montage.
3. Options de montage :
   - Pour fixer à un poteau, percez des trous à l'aide d'un foret de 3/32 po. (aucun ancrage n'est utilisé).
   - Pour fixer à une cloison sèche, percez des trous à l'aide d'un foret de 1/4 po. Enfoncez doucement les ancrages.
4. Fixez le support avec les vis fournies. Ne serrez pas trop.

INSTALLATION DE LA BATTERIE

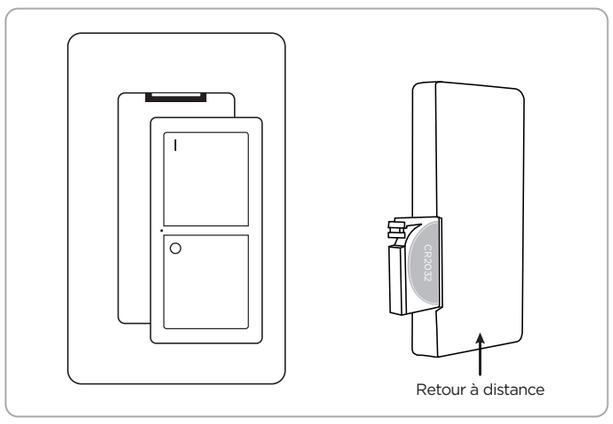

- Retirez la télécommande du support mural.
  - Appuyez vers le bas et vers l'extérieur depuis le haut de la télécommande. Le bouton « I » est En haut.
- Retirez la languette en plastique de la batterie située à l'arrièrede la télécommande.
- Pour remplacer la pile, poussez la languette du tiroir à pile vers à droite et tirez le tiroir de la télécommande.
- Placez la pile dans le tiroir, le côté (+) de la batterie vers le haut.
- Insérez le tiroir à piles dans la télécommande.
  - Assurez-vous que le tiroir se verrouille.
  - Le voyant rouge à l'avant de la télécommande s'allume lorsqu'un bouton est pressé.

INCLUS

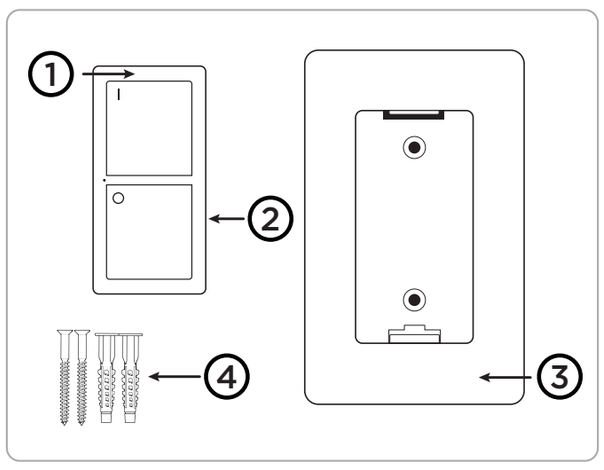

1. **Télécommande**
2. **Pile CR2032** — installée dans la télécommande
3. **Support mural**
4. **Matériel de montage**

SUPPRESSION DE TOUS LES APPAREILS LIÉS À LA PRISE INTELLIGENTE

- Appuyez simultanément sur les boutons ON et OFF de la télécommande pendant 5 secondes.
- Le récepteur supprime TOUTES les télécommandes programmées.

Remarque : *Pour lier la télécommande, consultez la section « Liaison de la télécommande et de la prise intelligente ».*

DÉPANNAGE

Problème	Solution
Le voyant lumineux de la télécommande ne s'allume pas lorsque le bouton est enfoncé	• La pile est peut-être mal installée. Remettre la pile. • La pile doit peut-être être remplacée. Installez une nouvelle pile CR2032.
Le voyant de la télécommande s'allume et la lumière ne s'allume pas.	• Assurez-vous que les lumières sont activées et que l'ampoule fonctionne. • Le récepteur s'est peut-être départié. Appariez la télécommande au récepteur – consultez la section sur le jumelage dans le manuel.